Speedbox

Driver de montaje mural para el control de una electrobomba con variador de frecuencia.

Bomba trifásica controlada por INVERTER. La alimentación eléctrica de los dispositivos es trifásica a 230V o 400-440 V. Pueden ser montados de forma individual (una bomba) o en grupos multi-bomba, hasta 4 dispositivos, en modo cascada con reparto equilibrado de carga o con alternancia pura. Disponen de **CAN bus** para comunicación entre dispositivos y protocolo **MODBUS** para IoT.



CAN

Modbus RTU

IoT

16 TT

25 TT

32 TT

CARACTERÍSTICAS FUNCIONALES

-Variador de frecuencia para la gestión de la electrobomba.

- Display retro-iluminado de 16x2 dígitos con información instantánea de: presión consigna (bar/psi), presión (bar(psi), corriente consumida (A), frecuencia (Hz), potencia consumida (kW), temperatura del módulo y temperatura del alojamiento.

- Auto-detección voltaje de alimentación: 230 V o 400/440 V.

- Puerto **RS485** para comunicación **MODBUS RTU**.

- Puerto **CAN-BUS** para funcionamiento MULTI-BOMBA - Modo cascada con carga equilibrada (duty-assist) y Modo alternancia pura (duty-standby) hasta 4 unidades.

- Conexión **IOT** opcional mediante la placa auxiliar **KIT CONNECT**.

- Transductor de presión externo (4-20 mA) (bajo pedido). Redundante, de 1 a 4 unidades en sistemas multi-bomba.

-**Función ART** (Automatic Reset Test). Cuando el dispositivo se encuentra desconectado por la intervención del sistema de protección por falta de agua, el ART intenta, con una periodicidad programada, conectar el dispositivo hasta el restablecimiento de la alimentación de agua.

-**Sistema automático de rearme** después de interrupción accidental de alimentación eléctrica. El sistema se activa manteniendo los parámetros de configuración.

-**Función STC** (Smart Temperature Control): cuando la temperatura de la placa electronica o la de su alojamento supera ciertos límites, disminuye automáticamente la frecuencia de giro de la electrobomba, reduciendo la generación de calor pero manteniendo el suministro de agua.

- **Entradas digitales** (3u). Pueden ser configuradas para la activación de una presión de consigna alternativa, para conexión remota o para el montaje de un flotador de nivel externo.

- **Salidas de libre potencial** (2u). Contactos conmutado de libre potencial para monitorización de las alarmas o bomba en marcha (circuito auxiliar enchufable opcional).

-**Entrada analógica auxiliar** (1u). Permite conectar un transductor de presión auxiliar para una segunda entrada de presión en aplicaciones de presión diferencial o otros tipos de sensores configurable (4-20 mA, 0-5V o 0-10V).

-Sensor de corriente con lectura instantánea digital (A) y lectura instantánea de potencia (kW).

-**Registro de control operacional**. Información en pantalla de: horas de trabajo, contador de arranques, contador de conexiones a la red eléctrica, potencia consumida acumulada.

-**Registro de alarmas**. Información en pantalla del número y tipo de alarmas generadas en el dispositivo desde su puesta en marcha.

-Posibilidad de intervención sobre el PID.

- Presión de llenado configurable para evitar sobre-presiones de la red hidráulica después de un corte de suministro.

-Intercambiador de calor de de aluminio.

-Enfriamiento por convección forzada con sistema inteligente de gestión de temperatura.

Low Voltage Directive 2014/35/EC
Electromagnetic Compatibility 2014/30/EC
RoHS 2011/65/EC + 2015/863/EC

CARACTERÍSTICAS TÉCNICAS

	16TT	25 TT	32 TT
Tensión de alimentación [+10%;-20%] (Configurable)	~3 x 230 Vac ~3 x 400 - 440 Vac	~3 x 230 Vac ~3 x 400 - 440 Vac	~3 x 230 Vac ~3 x 400 - 440 Vac
Frecuencia (Configurable)	50/60 Hz	50/60 Hz	50/60 Hz
Salida [+10%;-20%]	~3 x 230 Vac ~3 x 400 - 440 Vac	~3 x 230 Vac ~3 x 400 - 440 Vac	~3 x 230 Vac ~3 x 400 - 440 Vac
Intensidad max. de corriente	16 A	25 A	32 A
Pico máx. de corriente	20% 10"	20% 10"	20% 10"
Rango de regulación	0,5 ÷ 25 bar 7÷ 360 PSI	0,5 ÷ 25 bar 7÷ 360 PSI	0,5 ÷ 25 bar 7÷ 360 PSI
Indice de protección	IP55	IP55	IP55
Entrada transductor	4-20 mA	4-20 mA	4-20 mA
Temperatura ambiente máxima	50 ºC	50 ºC	50 ºC
Peso neto (sin cables)	6,5 kg	10 kg	10 kg
Sistema de enfriamiento	Convección forzada	Convección forzada	Convección forzada

MONTAJE

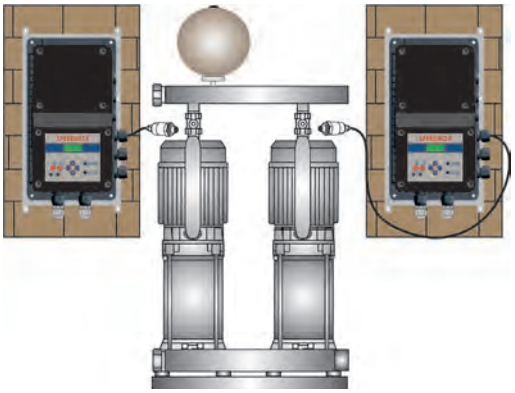

PROTECCIONES

-Sistema de control y protección de las electrobombas contra sobreintensidades.

-Sistema de protección contra el funcionamiento de las electrobombas en seco por falta de agua.

-Tensión de alimentación anómala.

-Cortocircuito entre fases de salida del sistema.

-Detección fallo transductor.

- Protección de presión mínima / máxima con umbrales programables.

- Alarma de nivel bajo para proteger contra niveles de agua insuficientes en depósito auxiliar.

DIMENSIONES y PANEL FRONTAL

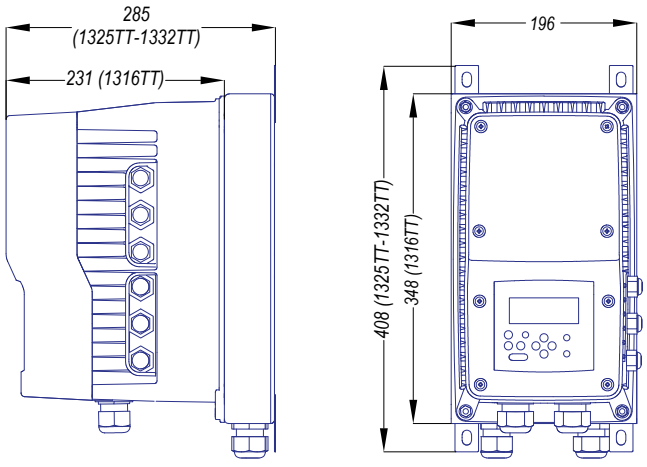

El panel de mandos incluye pantalla LCD, leds de indicación, pulsadores START-STOP, AUTOMATIC y sistema de configuración.

